LES SERPUARIENS!

Les produits électroniques contiennent beaucoup de matières, comme du verre, du plastique, de l'or, de l'argent, du cuivre et du palladium qui doivent être récupérées et recyclées.

Quoi recycler?

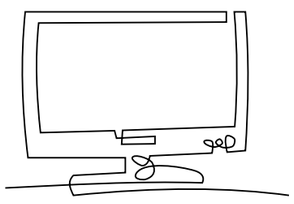
Téléviseurs et écrans

Ordinateurs de bureau

Portables

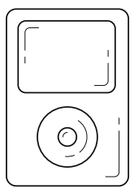
Lecteurs audio/vidéo portables

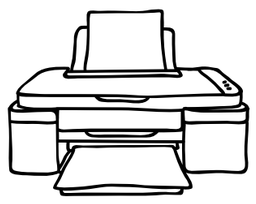
Imprimantes et numériseurs

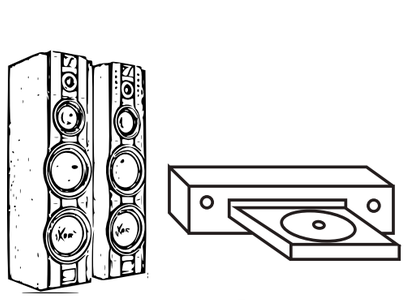
Systèmes audio/vidéo

Consoles de jeux vidéo

Téléphones

Systèmes de localisation

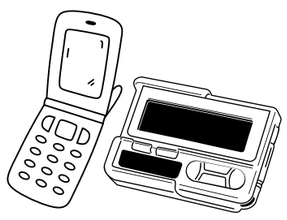
Cellulaires et téléavertisseurs

Les réfrigérateurs, congélateurs et climatiseurs ne sont pas des Serpuariens.

Où recycler ?

Beaumont
Écocentre municipal
route 279 (entre chemin St-Rock et chemin Ville-Marie ouest)

La Durantaye
Écocentre municipal
900, chemin D'Azur

Notre-Dame-Auxiliatrice-de-Buckland
Écocentre municipal
2002, rue de la Fabrique

Notre-Dame-du-Rosaire
Écocentre municipal
28, rue St-Thomas

Saint-Camille-de-Lellis
Écocentre municipal
128, rue fournier

Saint-Charles-de-Bellechasse
Écocentre municipal
25, rue de l'Église

Sainte-Claire
Écocentre municipal
30, rue Industrielle

Saint-Gervais
Écocentre municipal
route 279 (près du Promutuel)

Sainte-Euphémie-sur-Rivière-du-Sud
Écocentre municipal
220 rue principale

Saint-Henri
Écocentre municipal
120, route du Président-Kennedy

Saint-Lazare-de-Bellechasse
Écocentre municipal
307, route 279

Saint-Magloire
Écocentre municipal
370, route 281

Saint-Malachie
Écocentre municipal
122, rang Longue-pointe

Saint-Michel-de-Bellechasse
Écocentre municipal
122, route 132 Est

Saint-Paul-de-Montminy
Écocentre municipal
294, route 216

Saint-Philémon
Écocentre municipal
1531, rue Principale

Saint-Raphaël
Écocentre municipal
491, route 281

Saint-Vallier
Écocentre municipal
376, Montée de la Station

Autres lieux de dépôt

Armagh
entreprise privée
253, rue principale

Saint-Anselme
entreprise privée
754, route Bégin

Saint-Nérée-de-Bellechasse
bureau municipal
1990, route principale

Saint-Nazaire-de-Dorchester
bureau municipal
61-A, rue principale

RESSOURCERIE BELLECHASSE
Point de service de la Ressourcerie Bellechasse
491, route 277, Saint-Léon-de-Standon

Informez-vous
auprès de votre municipalité ou
consultez l'application
Ça va où?

ÇA VA OÙ?